RAICO

HOLZ | ALU | FENSTER

Das perfekte Zusammenspiel aus Fenster und Fassade.

INHALTSVERZEICHNIS

Holz-Alu-Fenstersysteme für größte Gestaltungsfreiheit 4
Explosionszeichnung und Fassadenschnitt

Alles aus einer Hand 6
Produkteigenschaften und Vorteile

Darüber hinaus bieten wir Ihnen 9
Der RAICO-Service

Die Varianten im Überblick 10
Systemvergleich ECO, STRATOS, PREMIUM

System ECO 12
Ausführungsvarianten und Prüfungen

System STRATOS 14
Ausführungsvarianten und Prüfungen

System PREMIUM 16
Ausführungsvarianten und Prüfungen

Türsysteme/Schiebesysteme 18
Ausführungsvarianten

Integrierte Brüstungsverglasung 19
Ausführungsvarianten

Sonderlösungen 20
Blechbearbeitung Aluminium

Fensterbank 21

RAICO Premiumoberflächen 21

Systemvergleich im Detail 22

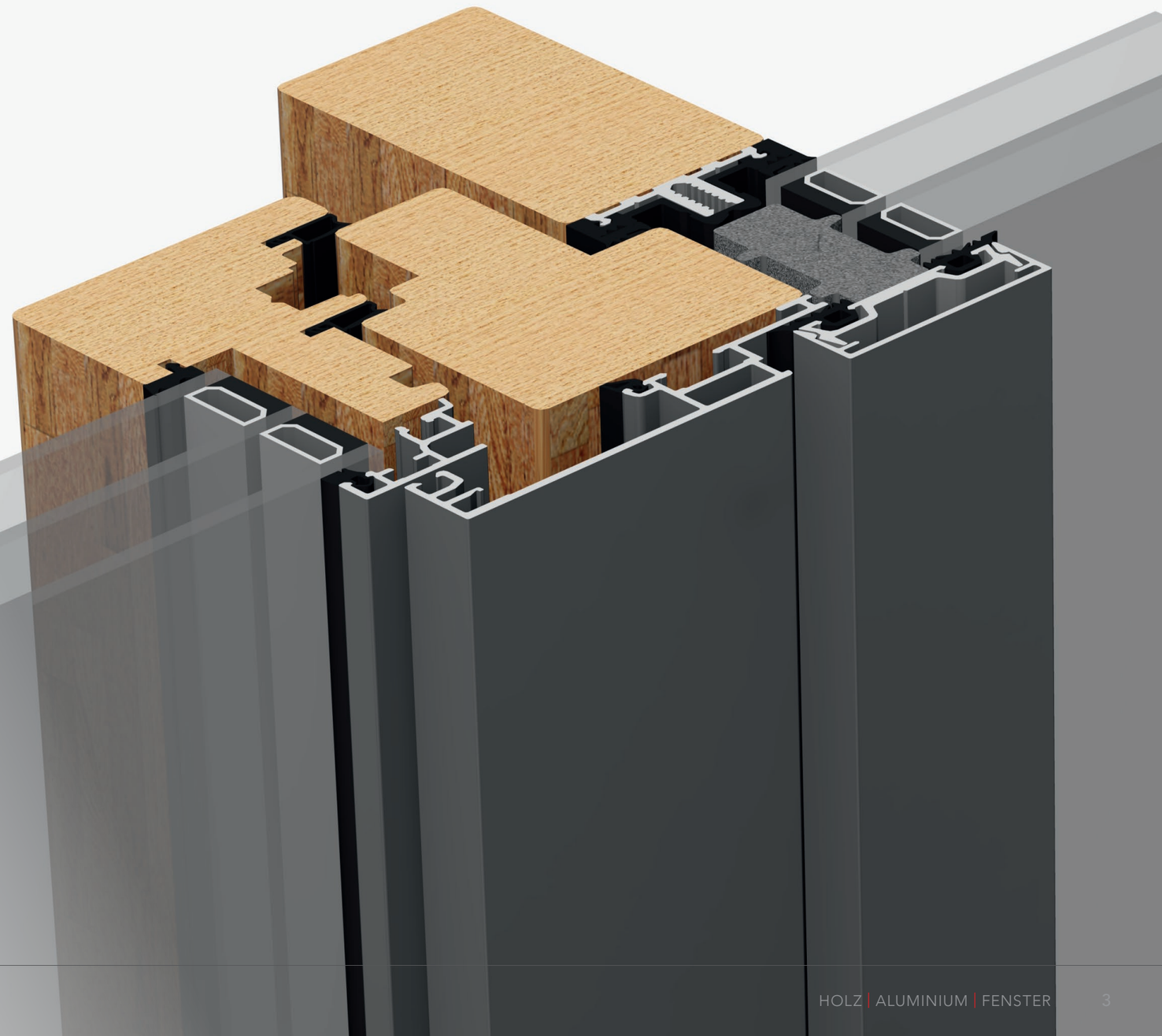

HOLZ-ALU-FENSTERSYSTEME ...

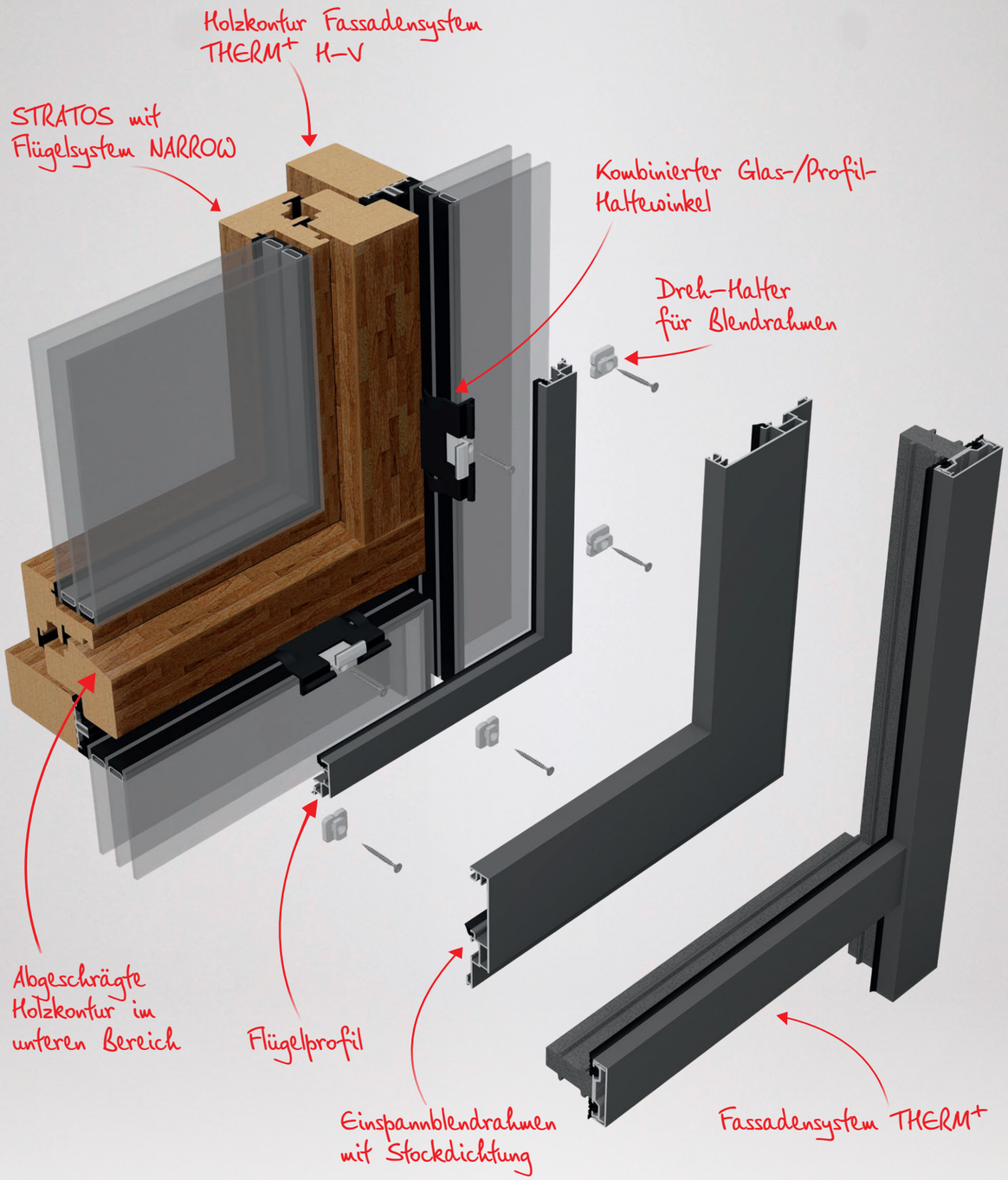

... FÜR GRÖSSTE GESTALTUNGSFREIHEIT!

Mit den neuen Holz-Aluminium-Fenstersystemen und den bewährten THERM+ Fassadensystemen von RAICO haben Sie das perfekte Zusammenspiel aus Fenster und Fassade für Ihr Projekt!

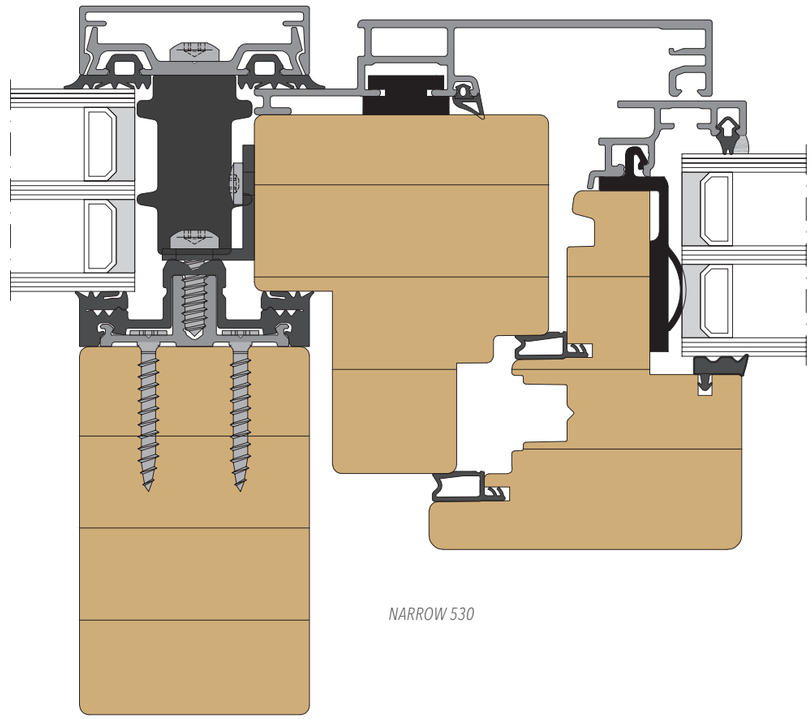

NARROW 530

Hervorragende Produkteigenschaften

- Optimierte Profilgeometrie des Einspannblendrahmens zur Integration in eine Pfosten-Riegel-Fassade.
- Innovatives Holz-Aluminium-Fenster mit äußerer Aluminium-verkleidung der Holzkonstruktion.
- Perfektionierte Geometrie des Flügelrahmens für schlanke Ansichtsbreiten.
- Die ideale Ergänzung für das bewährte RAICO Fassaden-system THERM+.

ALLES AUS EINER HAND!

Das Holz-Alu-Fenster für die bewährte RAICO THERM+ Fassade.

Holz-Alu-Fenstersysteme bieten nicht nur beste Wärmedämmung, sondern sind mit den Vorteilen einer Aluminiumkonstruktion auf der Wetterseite und einer raumseitigen Holzoptik die ideale Voraussetzung für einen langen Lebenszyklus und ein wohnliches Ambiente. In Verbindung mit einer hochwetterfesten Premiumbeschichtung der Aluminium-Vorsatzschalen, inklusive SEASIDE Vorbehandlung, sind alle Fenster- und Fassadenelemente für eine lange Nutzungsphase ausgelegt.

PRODUKTEIGENSCHAFTEN:

- RAICO Holz-Alu-Fenstersysteme sind sowohl in Doppelfalzkonstruktion oder mit optimierter Entwässerungsschiene im System PREMIUM lieferbar. Im Bedarfsfall steht auch eine Einfalzkonstruktion zur Verfügung.
- Optische Gestaltungsvielfalt wie z. B. flächenversetzte Varianten mit verschiedenen Radien, flächenbündige Lösungen, kantige Lösungen oder auch Blockserien mit verdecktliegenden Flügelprofilen.
- Alle RAICO Aluminium-Vorsatzschalen können als geschweißte Rahmen oder mit mechanischer Eckverbindung geliefert werden.
- Aluminium-Vorsatzschalen können bis zu einer Größe von max. 2.400 x 4.500 mm und auf Kundenwunsch bis zu einer Größe von 2.600 x 4.500 mm als geschweißte Rahmen oder mit mechanischer Eckverbindung geliefert werden. Sonderlösungen für Rahmen bis zu 6.000 mm können auf Anfrage ebenfalls realisiert werden. Wir empfehlen aufgrund thermischer Längenänderung Elemente ab 3.000 mm Länge gekoppelt auszuführen. Bitte beachten Sie hierzu unsere allgemeinen Verarbeitungshinweise.
- Schraubbare bzw. stanzbare Eckwinkel mit Zwangsandruck für formschlüssige Verbindungen, die im Bedarfsfall wieder lösbar sind.
- Unterschiedliche Profile für untere und seitl.-/obere Profile mit vorgefertigten verdecktliegenden Entwässerungsöffnungen für eine kostenoptimierte Fertigung.

DARÜBER HINAUS BIETEN WIR IHNEN:

Das Rundum-Service-Paket

- Verpackung auf A-Einweggestelle (Größe abgestimmt auf Rahmenbreite) bzw. in Einzelverpackungen (geeignet für Gabelstaplertransport), sodass eine schnelle und prozessoptimierte Weiterverarbeitung beim Verarbeiter möglich ist.
- Im Regelfall Transport durch Direktlieferungen, sodass eine geschlossene Lieferkette entsteht.
- Unser RAICO Service bietet Ihnen technische Unterstützung, vom Auftragseingang bis zur Montage der Aluminiumrahmen.
- Unterstützung zur Erlangung des RAL Eignungsnachweises für zertifizierte Herstellung von Fensterelementen nach RAL-GZ 695.
- CE-Kennzeichnung für alle Systeme und Varianten mit CE4ALL* und unserem Partner.

**** SERVICE CE4ALL – verfügbar ab 2019***

Wer Produkte in den Handel bringt, weiß um die aufwändige und teure CE-Kennzeichnung: Anforderungen definieren, Prüfung der Produkte, Dokumentation aller Arbeitsschritte, Leistungserklärung ausdrucken und Daten 10 Jahre lang sicher archivieren.
MACOs Plattform CE4ALL bietet im Lizenzverfahren diesen umfangreichen Service. Das „Rundum-sorglos"-Paket umfasst alle nötigen Schritte über die gesamte Produktionskette von der Planung über die Kennzeichnung bis zur Archivierung. Damit sind Sie immer auf dem aktuellen gesetzlichen Stand und genießen neutralgeprüfte Qualitätsprodukte, die Glaubwürdigkeit und Vertrauen beim Kunden schaffen.
(Quelle: http://www.maco.eu/int-de/service/ce4all)

DIE VARIANTEN IM ÜBERBLICK

Eine einzigartige Vielfalt an Holz-Alu-Fenstersystemen.

System ECO

- Optimal integrierbar in Pfosten-/Riegel-Konstruktionen.
- Äußere Blendrahmenanschlagdichtung geschweißt als umlaufender Rahmen lieferbar.
- Für alle Holzdicken lieferbar.
- Glasdicken bis 60 mm – abhängig je nach Holzdicke.
- Rahmenverbreiterungen für vielfältige Bauanschlusslösungen.
- System CENTURIO SD rundet das Programm mit einem verdecktliegenden Flügelprofil ab.
- Ausführung mit verdecktliegenden Beschlägen möglich.

System STRATOS

- Optimierte Aluminium-Vorsatzschalen-Konstruktion mit dem Nachweis für hohe Systemsicherheit.
- Systemgeprüfte Lösungen gegen Einbruchschutz nach DIN EN 1627 ff in RC2.
- Profilintegrierte absturzsichernde Verglasung für raumhohe Fensterelemente nach Kategorie A, für Serie 700 (Glasstärke 17,52 mm VSG; im Objektfall auch mit 25,52 mm VSG).
- Für alle Holzdicken lieferbar.
- Rahmenverbreiterungen für vielfältige Bauanschlusslösungen.
- Glasdicken bis 60 mm – abhängig je nach Holzdicke.
- Ausführung mit verdecktliegenden Beschlägen möglich.
- System CENTURIO rundet das Programm mit einem verdecktliegenden Flügelprofil ab.

System PREMIUM

- Geschlossene Blendrahmenprofile im Falzbereich sind auch im geöffneten Zustand ein optisches Highlight und zudem in Verbindung mit einer Fensterschiene optimal für Reinigungszwecke geeignet.
- Holz-Alu-Fenstersystem mit optimierter Regenschienen-Konstruktion.
- Profilintegrierte absturzsichernde Verglasung für raumhohe Fensterelemente nach Kategorie A, für Serie 300 und 600 (Glasstärke 17,52 mm VSG) und Serie 700 (Glasstärke 25,52 mm VSG).
- Systemgeprüfte Befestigungstechnik für einfache und schnelle Montage der Alu-Vorsatzschalen.
- Rahmenverbreiterungen für vielfältige Bauanschlusslösungen.
- Für alle Holzdicken lieferbar.
- Ausführung mit verdecktliegenden Beschlägen möglich.
- Glasdicken bis 60 mm – abhängig je nach Holzdicke.

Systemvergleich *(Detaillierte Tabelle s. S. 22/23)*

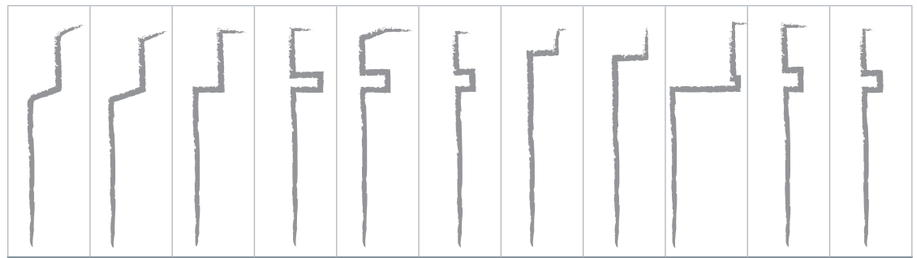

	100	200	300	400	500	510	600	610	700	800	810
ECO	■	■	■	■	■					■	■
STRATOS		■	■	■	■	■			■		
PREMIUM		■	■	■	■		■	■	■		

SYSTEM ECO

Das Basis-System

Das Holz-Alu-System der ersten Stunde. Selbstverständlich stehen Ihnen hier ebenfalls viele Designvarianten zur Verfügung. Die Entwässerung erfolgt hier über eine äußere Blendrahmendichtung.

Umfangreiche Konstruktionsvielfalt:

- verdecktliegende Flügelprofile
- Stulpfenster
- Sprossen-/Kämpferlösungen
- Rolladenführungsprofile und Zubehör
- Eckausbildungen
- Einsatzrahmen in P/R-Fassaden
- Rahmentür mit Schwelle
- barrierefreie Fenstertür, Rundbogenfenster etc.

Ausführungen System ECO

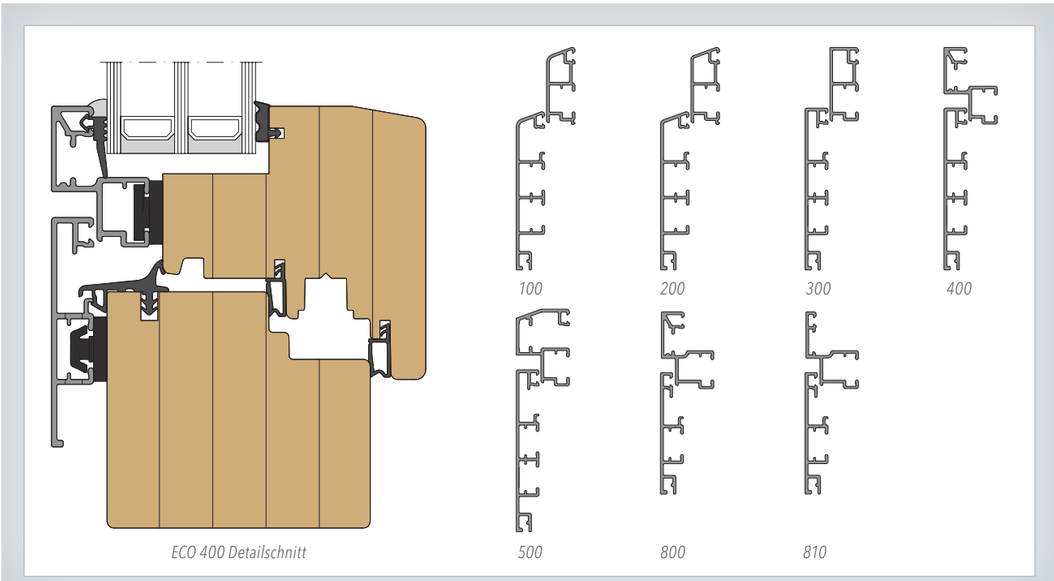

Prüfungen

Wärmedämmung nach DIN EN ISO 10077-2

		Weichholz λ = 0,11						Hartholz λ = 0,18					
		68 mm[1]		78 mm[1]		88 mm[1]		68 mm[1]		78 mm[1]		88 mm[1]	
		U_f =	U_w[2] =	U_f =	U_w[2] =	U_f =	U_w[2] =	U_f =	U_w[2] =	U_f =	U_w[2] =	U_f =	U_w[2] =
ECO 100	U_g[3] 0,7 W/m²K	1,2	0,96	1,1	0,94	1,0	0,91	1,6	1,1	1,5	1,1	1,4	1,0
	U_g[4] 0,6 W/m²K	1,2	0,89	1,1	0,86	1,0	0,84	1,5	1,0	1,4	0,99	1,4	0,96
ECO 200	U_g[3] 0,7 W/m²K	1,2	0,96	1,1	0,94	1,0	0,91	1,6	1,1	1,5	1,1	1,4	1,0
	U_g[4] 0,6 W/m²K	1,2	0,89	1,1	0,86	1,0	0,84	1,5	1,0	1,4	0,99	1,4	0,96
ECO 300	U_g[3] 0,7 W/m²K	1,2	0,97	1,1	0,94	1,0	0,92	1,6	1,1	1,5	1,1	1,4	1,0
	U_g[4] 0,6 W/m²K	1,2	0,90	1,1	0,86	1,0	0,84	1,6	1,0	1,5	0,99	1,4	0,97
ECO 400	U_g[3] 0,7 W/m²K	1,2	0,98	1,1	0,95	1,1	0,93	1,6	1,1	1,5	1,1	1,4	1,1
	U_g[4] 0,6 W/m²K	1,2	0,90	1,1	0,87	1,0	0,85	1,6	1,0	1,5	1,0	1,4	0,98
ECO 500	U_g[3] 0,7 W/m²K	1,3	1,0	1,2	0,97	1,1	0,95	1,7	1,1	1,6	1,1	1,5	1,1
	U_g[4] 0,6 W/m²K	1,2	0,92	1,2	0,89	1,1	0,87	1,7	1,1	1,6	1,0	1,5	1,0
ECO 800	U_g[3] 0,7 W/m²K	1,3	1,0	1,3	1,0	1,2	0,96	1,8	1,2	1,6	1,1	1,6	1,1
	U_g[4] 0,6 W/m²K	1,3	0,93	1,2	0,90	1,1	0,88	1,7	1,1	1,6	1,0	1,5	1,0
ECO 810	U_g[3] 0,7 W/m²K	1,4	1,0	1,3	1,0	1,2	0,98	1,8	1,2	1,7	1,1	1,6	1,1
	U_g[4] 0,6 W/m²K	1,3	0,95	1,2	0,91	1,2	0,89	1,8	1,1	1,6	1,1	1,6	1,0

[1] Holzdicke
[2] Elementgröße: 1.230 x 1.480 mm
[3] U_g Wert: 0,7 W/m²K – 3-fach Isolierglas (4/12/4/12/4 - 36 mm); Glasabstandhalter: THERMIX TX.N plus
[4] U_g Wert: 0,6 W/m²K – 3-fach Isolierglas (4/16/4/16/4 - 44 mm); Glasabstandhalter: THERMIX TX.N plus

Leistungseigenschaften*

Wärmedämmung EN ISO 10077-2	U_f-Wert ≥ 1,0 W/m²K abhängig von Rahmen-/Flügel-Kombination und Füllung (Glas)									
Schalldämmung EN ISO 140-3; EN ISO 717-1	R_w (C; C_{tr}) = 36 (-1; -4) dB / 44 (-2; -4) dB, abhängig von Füllung (Glas)									
Luftdurchlässigkeit, EN 1026; EN 12207 Maximaler Prüfdruck (Pa)	1 150		2 300			3 600		4 600		
Schlagregendichtheit EN 1027; EN 12208 Maximaler Prüfdruck (Pa)	1A 0	2A 50	3A 100	4A 150	5A 200	6A 250	7A 300	8A 450	9A 600	E750 750
Widerstandsfähigkeit gegen Windlast, EN 12211; EN 12210 Maximaler Prüfdruck (Pa)	1 400	2 800	3 1.200	4 1.600		5 2.000		Exxx > 2.000		
	A (I/150)		B (I/200)			C (I/300)				
Einbruchhemmung ENV 1627 – ENV 1630	RC 1		RC 2			RC 3				

* Werte abhängig von Holzdicke, Flügelgröße und Öffnungsvariante

Für die gelb markierten Werte sind auf Nachfrage Prüfberichte vorhanden.

SYSTEM STRATOS

Das Hightec-System

Sie wünschen die technischen Vorteile des Systems PREMIUM, benötigen jedoch eine günstigere Alternative? Kein Problem. Mit dem System STRATOS sind Sie technisch auf neuestem Stand und überlassen nichts dem Zufall.

Umfangreiche Konstruktionsvielfalt:

- verdecktliegende Flügelprofile
- Stulpfenster
- Sprossen-/Kämpferlösungen
- Rolladenführungsprofile und Zubehör
- Eckausbildungen
- Einsatzrahmen in P/R-Fassaden
- Rahmentür mit Schwelle
- barrierefreie Fenstertür, Rundbogenfenster etc.

Ausführungen System STRATOS

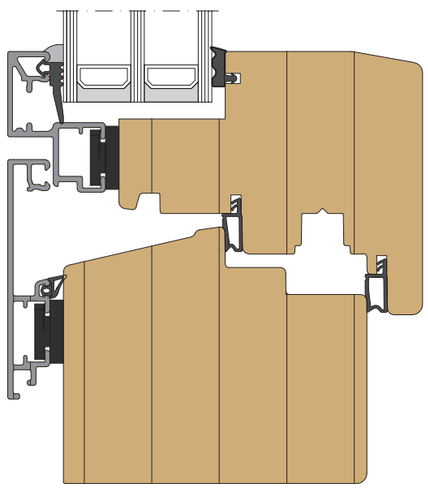

STRATOS 400 Detailschnitt

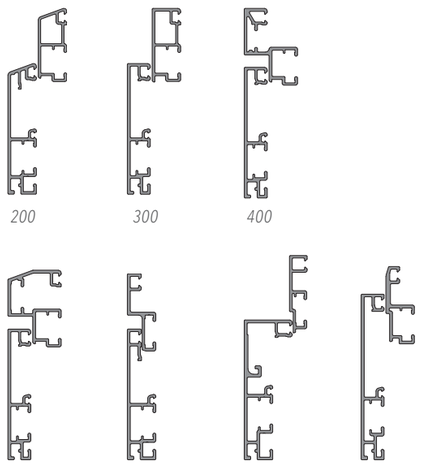

Prüfungen

Wärmedämmung nach DIN EN ISO 10077-2

		Weichholz λ = 0,11				Hartholz λ = 0,18			
		80 mm[1]		90 mm[1]		80 mm[1]		90 mm[1]	
		U_f =	U_w[2] =	U_f =	U_w[2] =	U_f =	U_w[2] =	U_f =	U_w[2] =
STRATOS 200	U_g[3] 0,7 W/m²K	1,1	0,95	1,1	0,93	1,5	1,1	1,5	1,1
	U_g[4] 0,6 W/m²K	1,1	0,87	1,0	0,85	1,5	1,0	1,4	0,98
STRATOS 300	U_g[3] 0,7 W/m²K	1,1	0,95	1,1	0,93	1,5	1,1	1,5	1,1
	U_g[4] 0,6 W/m²K	1,1	0,87	1,0	0,85	1,5	1,0	1,4	0,98
STRATOS 400	U_g[3] 0,7 W/m²K	1,1	0,95	1,1	0,93	1,5	1,1	1,5	1,1
	U_g[4] 0,6 W/m²K	1,1	0,88	1,0	0,85	1,5	1,0	1,4	0,99
STRATOS 500	U_g[3] 0,7 W/m²K	1,1	0,95	1,1	0,93	1,5	1,1	1,5	1,1
	U_g[4] 0,6 W/m²K	1,1	0,88	1,0	0,85	1,5	1,0	1,4	0,99
STRATOS 510	U_g[3] 0,7 W/m²K	1,3	1,0	1,2	0,97	1,7	1,2	1,6	1,1
	U_g[4] 0,6 W/m²K	1,2	0,92	1,2	0,89	1,7	1,1	1,6	1,0
CENTURIO	U_g[3] 0,7 W/m²K	1,2	0,98	1,1	0,95	1,6	1,1	1,5	1,1
	U_g[4] 0,6 W/m²K	1,2	0,90	1,1	0,87	1,6	1,0	1,5	1,0

[1] Holzdicke
[2] Elementgröße: 1.230 x 1.480 mm
[3] U_g Wert: 0,7 W/m²K – 3-fach Isolierglas (4/12/4/12/4 - 36 mm); Glasabstandhalter: THERMIX TX.N plus
[4] U_g Wert: 0,6 W/m²K – 3-fach Isolierglas (4/16/4/16/4 - 44 mm); Glasabstandhalter: THERMIX TX.N plus

Leistungseigenschaften*

Wärmedämmung EN ISO 10077-2	U_f-Wert ≥ 1,0 W/m²K abhängig von Rahmen-/Flügel-Kombination und Füllung (Glas)										
Schalldämmung EN ISO 140-3; EN ISO 717-1	R_w (C; C_{tr}) = 36 (-1; -4) dB / 44 (-2; -4) dB, abhängig von Füllung (Glas)										
Luftdurchlässigkeit, EN 1026; EN 12207 Maximaler Prüfdruck (Pa)	1 150		2 300			3 600		4 600			
Schlagregendichtheit EN 1027; EN 12208 Maximaler Prüfdruck (Pa)	1A 0	2A 50	3A 100	4A 150	5A 200	6A 250	7A 300	8A 450	9A 600	E750 750	
Widerstandsfähigkeit gegen Windlast, EN 12211; EN 12210 Maximaler Prüfdruck (Pa)	1 400	2 800	3 1.200	4 1.600		5 2.000		Exxx > 2.000			
	A (l/150)		B (l/200)			C (l/300)					
Einbruchhemmung ENV 1627 – ENV 1630	RC 1		RC 2			RC 3					

* Werte abhängig von Holzdicke, Flügelgröße und Öffnungsvariante

Für die gelb markierten Werte sind auf Nachfrage Prüfberichte vorhanden.

SYSTEM PREMIUM

Das Deluxe-System

Bibliothek Lernzentrum – Melton, AUS

Architekten und Bauherren mit höchsten Ansprüchen setzen auf das System PREMIUM. Das Fenster, das auch im geöffneten Zustand eine einzigartig schöne Optik bietet. Neben dem eleganten Design überzeugt dieses System durch die technisch hohe Systemsicherheit.

Umfangreiche Konstruktionsvielfalt:

- verdecktliegende Flügelprofile
- Stulpfenster
- Sprossen-/Kämpferlösungen
- Rolladenführungsprofile und Zubehör
- Eckausbildungen
- Einsatzrahmen in P/R-Fassaden
- Rahmentür mit Schwelle
- barrierefreie Fenstertür, Rundbogenfenster etc.

Ausführungen System PREMIUM

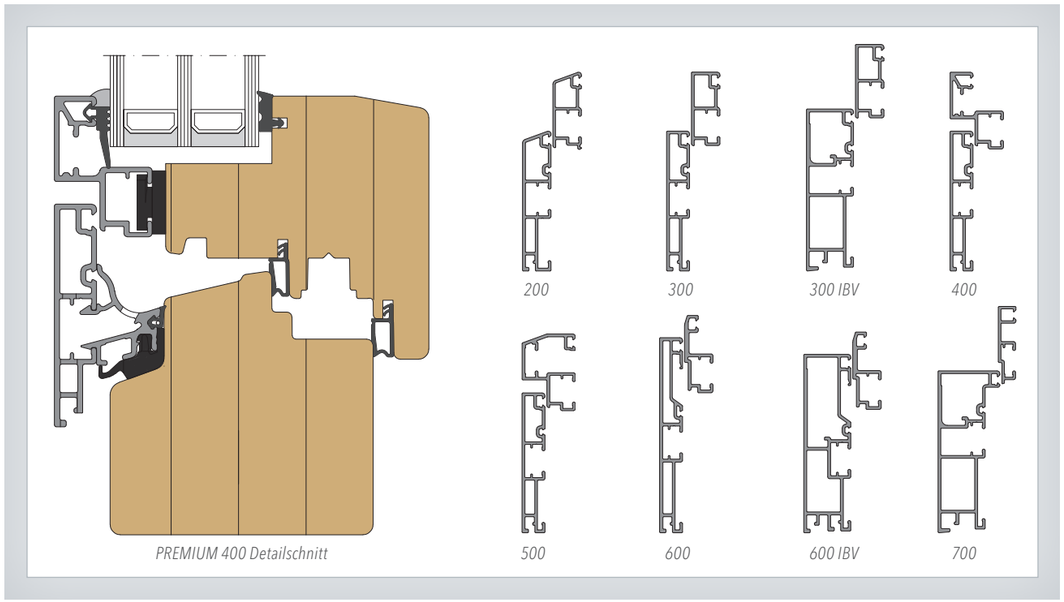

Prüfungen

Wärmedämmung nach DIN EN ISO 10077-2

		Weichholz λ = 0,11				Hartholz λ = 0,18			
		78 mm[1]		88 mm[1]		78 mm[1]		88 mm[1]	
		U_f =	U_w[2] =	U_f =	U_w[2] =	U_f =	U_w[2] =	U_f =	U_w[2] =
PREMIUM 200	U_g[3] 0,7 W/m²K	1,1	0,96	1,1	0,93	1,6	1,1	1,5	1,1
	U_g[4] 0,6 W/m²K	1,1	0,88	1,0	0,86	1,5	1,0	1,4	0,99
PREMIUM 300	U_g[3] 0,7 W/m²K	1,2	0,96	1,1	0,93	1,6	1,1	1,5	1,1
	U_g[4] 0,6 W/m2K	1,1	0,88	1,0	0,86	1,5	1,0	1,4	0,99
PREMIUM 400	U_g[3] 0,7 W/m²K	1,3	1,0	1,2	0,97	1,7	1,1	1,6	1,1
	U_g[4] 0,6 W/m²K	1,2	0,91	1,1	0,89	1,6	1,1	1,5	1,0
PREMIUM 500	U_g[3] 0,7 W/m²K	1,1	0,96	1,1	0,93	1,6	1,1	1,5	1,1
	U_g[4] 0,6 W/m²K	1,1	0,88	1,0	0,86	1,5	1,0	1,4	0,99
PREMIUM 600	U_g[3] 0,7 W/m²K	1,2	0,98	1,2	0,96	1,6	1,1	1,5	1,1
	U_g[4] 0,6 W/m²K	1,2	0,91	1,1	0,88	1,6	1,0	1,5	1,0
PREMIUM 700	U_g[3] 0,7 W/m²K	1,1	0,96	1,1	0,93	1,5	1,1	1,4	1,1
	U_g[4] 0,6 W/m²K	1,1	0,88	1,0	0,86	1,5	1,0	1,4	0,99

[1] Holzdicke
[2] Elementgröße: 1.230 x 1.480 mm
[3] U_g Wert: 0,7 W/m²K – 3-fach Isolierglas (4/12/4/12/4 - 36 mm); Glasabstandhalter: THERMIX TX.N plus
[4] U_g Wert: 0,6 W/m²K – 3-fach Isolierglas (4/16/4/16/4 - 44 mm); Glasabstandhalter: THERMIX TX.N plus

Leistungseigenschaften*

Wärmedämmung EN ISO 10077-2	U_f-Wert ≥ 1,0 W/m²K abhängig von Rahmen-/Flügel-Kombination und Füllung (Glas)										
Schalldämmung EN ISO 140-3; EN ISO 717-1	R_w (C; C_{tr}) = 36 (-1; -4) dB / 44 (-2; -4) dB, abhängig von Füllung (Glas)										
Luftdurchlässigkeit, EN 1026; EN 12207 Maximaler Prüfdruck (Pa)	1 150		2 300			3 600		4 600			
Schlagregendichtheit EN 1027; EN 12208 Maximaler Prüfdruck (Pa)	1A 0	2A 50	3A 100	4A 150	5A 200	6A 250	7A 300	8A 450	9A 600	E750 750	
Widerstandsfähigkeit gegen Windlast, EN 12211; EN 12210 Maximaler Prüfdruck (Pa)	1 400	2 800	3 1.200		4 1.600	5 2.000		Exxx > 2.000			
	A (I/150)		B (I/200)			C (I/300)					
Einbruchhemmung ENV 1627 – ENV 1630	RC 1		RC 2			RC 3					

* Werte abhängig von Holzdicke, Flügelgröße und Öffnungsvariante

☐ Für die gelb markierten Werte sind auf Nachfrage Prüfberichte vorhanden.

TÜRSYSTEME / SCHIEBESYSTEME

Die Visitenkarte des Hauses

Im Bereich der Haustüre stellen Sie besonders hohe Anforderungen. Überlassen Sie nichts dem Zufall – ein speziell für Haustüren entwickeltes Holz-Alu-System. Schiebe-Elemente stehen ebenfalls umfangreich zur Verfügung, wie z. B. Panorama-Lösungen ohne Festverglasungsflügel.

Umfangreiche Konstruktionsvielfalt:

- Innovatives Holz-Alu-Premiumtürsystem, flächenbündige oder flächenversetzte Flügellösungen.
- Aluminium-Vorsatzschalen in geschweißter und mechanischer Eckverbindung möglich.
- Umfangreiche individuelle Flächenbearbeitung an Türblättern mit modernsten Maschinen.
- Geschlossene Blendrahmenprofile im Falzbereich sind auch im geöffneten Zustand ein optisches Highlight und zudem in Verbindung mit einer Fensterschiene optimal für Reinigungszwecke geeignet.
- Nach außen öffnende Türsysteme mit optimierten Edelstahlrollenbändern.
- Hebe-Schiebe-Systeme für großflächige Öffnungselemente.
- Panoramalösung als festverglasungsfreie Konstruktion.
- Verglasung von außen in Rahmenbauweise möglich.

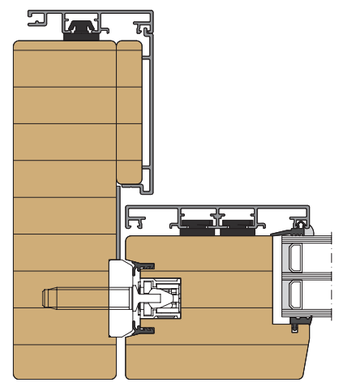

Hebe-Schiebe-Serie ECO 300 Detailschnitt

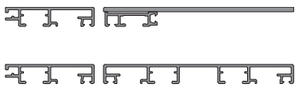

Nach außen öffnend Serie 300

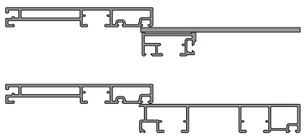

Nach innen öffnend Serie 300

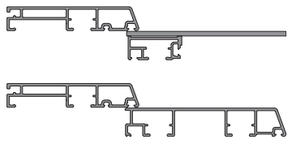

Nach innen öffnend Serie 200

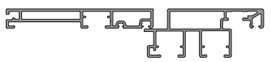

Nach innen öffnend Serie 400

Nach innen öffnend Serie 510

INTEGRIERTE BRÜSTUNGSVERGLASUNG (IBV)

Safety first!

Foto: Stamescher

Profil integrierte absturzsichernde Brüstungsverglasungen erfreuen sich bei moderner Architektur steigender Beliebtheit. Unsere Systemlösungen erfüllen alle architektonisch hochwertigen Ansprüche im Bereich Holz-Alu-Fensterelemente.

Umfangreiche Konstruktionsvielfalt:

- Profilintegrierte, transparente Absturzsicherung für raumhohe Fensterelemente – optisch unschlagbar.
- Beschattungen aller Art können wie gewohnt ohne weitere Zusatzmaßnahmen zum Einsatz kommen.
- Stabile unsichtbare Befestigung der Aluminium-Vorsatzschale und der Brüstungsverglasung.
- Für Holz-Alu-Fenstersysteme STRATOS und PREMIUM.
- Ebenfalls bei verdecktliegenden Flügelprofilen möglich.
- Mit abP für Pfosten-Riegel- und abP für Holz-Alu-Fenstersystem verfügbar; Typenstatik nach DIN 18008-4 vorhanden; Zulässige Abmessungen nach Kategorie A:

Glasaufbau 17,52 mm: VSG 2x8 mm (ESG), 1,52 mm PVB				**Glasaufbau 25,52 mm:** VSG 2x12 mm (ESG), 1,52 mm PVB			
Breite (mm)		Höhe (mm)		Breite (mm)		Höhe (mm)	
min.	max.	min.	max	min.	max.	min.	max
700	1.600	400	beliebig	590	2.000	280	beliebig

Glas- und Foliendicken dürfen überschritten werden, anstelle von ESG darf ESG-H eingesetzt werden.

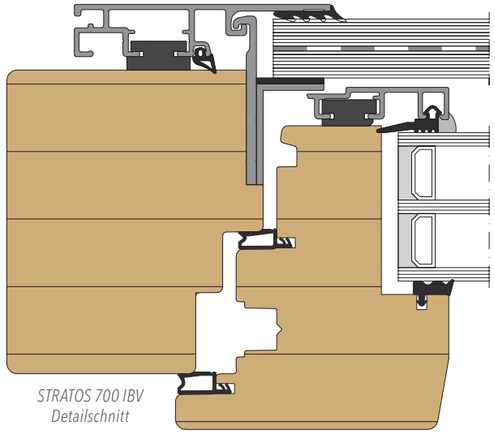

STRATOS 700 IBV Detailschnitt

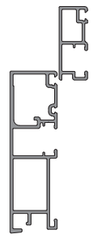

PREMIUM 300 IBV

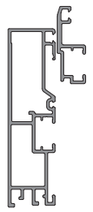

PREMIUM 600 IBV

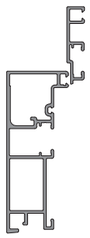

PREMIUM 700 IBV

SONDERLÖSUNGEN

Fassade + Fenster + Fensterbank = Eine Einheit!

Moderne Architektur erfordert umfangreiche Sonderlösungen. Ihre Wünsche integrieren wir in ein System, denn Ihr Objekt soll kein Versuchs-Objekt werden.

System NARROW

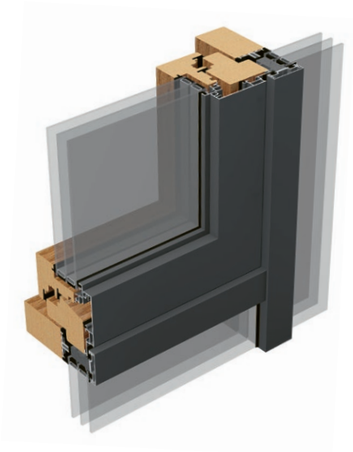

- Flügelserie NARROW für schlanke Ansichtsbreiten.
- Hochwärmedämmendes Holz-Aluminium-Fenstersystem auf Basis STRATOS Serie 510 mit speziell konzipiertem Einspannblendrahmen als Einsatzfenster vorgerichtet zum Einbau in P/R-Konstruktionen.
- Integrierte Absturzsicherung auf Anfrage möglich.
- Blendrahmen konzipiert für RAICO THERM^{+} P/R-Fassadensysteme mit verdecktliegendem Flügelprofil und integrierter Brüstungsverglasung IBV.
- Blendrahmenprofile aus Serie STRATOS verwendbar.
- Doppelfalzkonstruktion für hohe Systemsicherheit.
- Zubehörprogramm aus Standardsystemen verwendbar.

Blechbearbeitung Aluminium

Objektbezogene Blechfertigung und Kantteile nach Kundenwünschen. Umfangreiche Bearbeitungsmöglichkeiten mit modernen Maschinenpark für CNC-Frästechnik, stanzen, kanten, walzen, schweißen, schleifen u.v.m. bis zu einer Blechlänge von 4.000 mm. Lagerbestand von, 1,0 mm, 1,5 mm, 2,0 mm und 3,0 mm Blechstärke und einer Breite bis zu 1.250 mm. Technische Beratung und Umsetzung aller Arten von Kantungen, wie z. B. L-& Z-Kantungen, C-Kantungen, U-Kantungen, Tropfkanten, Bohrungslagen, Agraffen Verankerung mit Angaben für Schenkellängen, Radien etc. für:

- Gekantete Fensterbänke in Sonderformen und -maßen
- Innovative Attika-Blech- und Mauerabdeckungen inkl. Unterkonstruktion
- Individuelle Kantprofile zur Dachentwässerung
- Sturz- und Laibungsbleche
- Verkleidungen für Sonnenschutzanlagen
- Wandanschlussprofile
- Zeichnungsprofile nach Kundenvorgaben
- PECO-Bolzen

FENSTERBANK

Wir verbinden was zusammengehört!

Um durch Feuchtigkeit verursachte Bauschäden in Gewerk und Fassade zu vermeiden ist eine ideale Abdichtung unumgänglich. Unsere Systemlösungen überlassen nichts dem Zufall!

- PQS, die innovative Fensterbank mit System.
- Neu sind ja alle schön, doch echte Qualität sieht man erst nach Jahren.
- Geprüftes Gesamtsystem: Fensterbank und Holz-Alu-Fenster.

PREMIUMOBERFLÄCHEN

Hochwetterfeste Qualität. Garantiert!

- Chromfreie Premium Vorbehandlung mit SEASIDE Erweiterung nach QUALICOAT Richtlinie für alle HWF Oberflächen. Prozessoptimiertes Durchlaufverfahren ohne Zwischenlagerung nach der Vorbehandlung für eine optimale Haftung der Pulverbeschichtung.
- Hochwetterfeste Premiumoberflächen mit einer 10 Jahre Gewährleistung für Stückbeschichtung: Zertifizierung nach QUALICOAT und QUALIMARINE für eine lange Lebensdauer. Alle Beschichtungen erfüllen die Anforderungen der Klasse 2 an QUALICOAT. Für den Nachweis müssen die Oberflächen den „Florida-Bewitterungstest“ über eine Dauer von drei Jahren (ca. 10 Jahre MEK) hinsichtlich Glanzgradabfall und Farbtonstabilität überstehen.
- Nachhaltigkeit für Pulverbeschichtungen, wie Umweltproduktdeklarationen (EPD), Green Building Label oder VOC’s können bei vielen ausgewählten Oberflächen zur Verfügung gestellt werden.
- Vier eigene Großbeschichtungsanlagen mit sieben Kabinen für verlässliche Lieferzeiten z. B.:
  - Vollautomatische Holzdekor-Paternosteranlage im Durchlaufverfahren
  - Reinraum Beschichtungsanlage z. B. für flügelüberdeckende Türfüllungen
  - Vertikal Anlage für Profillängen von bis zu 7.000 mm

SYSTEM-VERGLEICH

im Detail

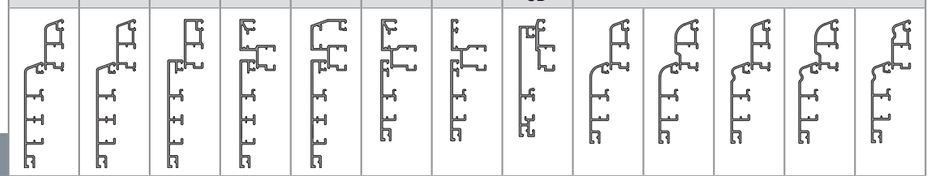

	ECO												
	100	200	300	400	500	800	810	Centurio SD	Varianten				
DESIGN													
Flächenversetzt	■	■	■						■	■	■	■	■
Flächenbündig				■	■	■	■						
Blockserie								■					
Setzholz- & Kämpferprofile ▤/■	▤/■	▤/■	▤/■	▤/■	▤/■	▤/■	▤/■	▤/–	▤/■	▤/■			
Glastrennende Sprossenprofile Klebesprossen ▤/■	▤/■	▤/■	▤/■	▤/■	▤/■	▤/■	–/■	–/■	▤/■	▤/■	▤/■	▤/■	
KONSTRUKTIONSVARIANTEN													
Äußere Blendrahmenanschlagdichtung	■	■	■	■	■	■	■	■	■	■	■	■	■
Einfachfalz	▤	▤	▤	▤	▤	▤	▤	▤	▤	▤	▤	▤	▤
Doppelfalz	■	■	■	■	■	■	■	■	■	■	■	■	■
PREMIUM Fensterschiene													
SICHERHEIT													
Einbruchschutz RC2	▤	▤	▤	▤	▤	▤	▤	▤	▤	▤	▤	▤	▤
Integrierte Absturzsicherung IBV VSG 17,52 mm													
Integrierte Absturzsicherung IBV VSG 25,52 mm													
ÖFFNUNGSVARIANTEN													
Festverglasung	■	■	■	■	■	■	■	■	■	■	■	■	■
Dreh-(D)/Dreh-Kipp (DK) – Flügel	■	■	■	■	■	■	■	■	■	■	■	■	■
Kipp-vor-Dreh (KvD) – Flügel	■	■	■	■	■	■	■	■	■	■	■	■	■
Stulpflügel	■	■	■	■	■	■	■	■	■	■	■	■	■
Kippflügel	■	■	■	■	■	■	■	■	■	■	■	■	■
Klappflügel	■	■	■	■	■	■	■	■	■	■	■	■	■
Rundbogenelemente	■	■	■	■	■			▤	■	■	■	■	■
Hebe-Schiebe-(HS)-Element		■	■										
Parallel-Abstell-Schiebe-Kipp (PASK) Elemente	■	■	■	■	■	■	■	■	■	■	■	■	■
Haustür (HT)	■	■	■	■		■	■						
Fassadeneinsatzelemente	■	■	■	■	■			■					
BESCHLÄGE													
verdecktliegend	■	■	■	■	■	■	■	■	■	■	■	■	■
sichtbar	■	■	■	■	■	■	■	■	■	■	■	■	■
ZUBEHÖR													
Rolladenführungsprofile	■	■	■	■	■	■	■	■	■	■	■	■	■
Fensterbänke	■	■	■	■	■	■	■	■	■	■	■	■	■
Eckverbindung: Geschweißt (g) oder Mechanisch (m)	g/m	g/m	g/m	g/m	g/m	g/m	g/m	g/m	g/m	g/m	g/m	g/m	g/m
Profilverbreiterungen	■	■	■	■	■	■	■	■	■	■	■	■	■

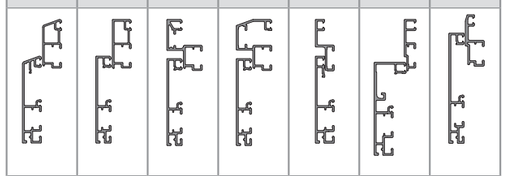

	STRATOS						
	200	300	400	500	510	700	Centurio
DESIGN							
Flächenversetzt	■	■				■	
Flächenbündig			■	■	■		
Blockserie							■
Setzholz- & Kämpferprofile ▤/■	▤/■	▤/■	▤/■	▤/■	▤/■	▤/–	▤/–
Glastrennende Sprossenprofile Klebesprossen ▤/■	▤/■	▤/■	▤/■	▤/■	–/■	–/■	–/■
KONSTRUKTIONSVARIANTEN							
Äußere Blendrahmenanschlagdichtung							
Einfachfalz							
Doppelfalz	■	■	■	■	■	■	■
PREMIUM Fensterschiene							
SICHERHEIT							
Einbruchschutz RC2	▤	▤	▤	▤	■		▤
Integrierte Absturzsicherung IBV VSG 17,52 mm						■	
Integrierte Absturzsicherung IBV VSG 25,52 mm							
ÖFFNUNGSVARIANTEN							
Festverglasung	■	■	■	■	■	■	■
Dreh-(D)/Dreh-Kipp (DK) – Flügel	■	■	■	■	■	■	■
Kipp-vor-Dreh (KvD) – Flügel	■	■	■	■	■	■	■
Stulpflügel	■	■	■	■	■	■	■
Kippflügel	■	■	■	■	■	■	■
Klappflügel	■	■	■	■	■	■	■
Rundbogenelemente	■	■	■		■		▤
Hebe-Schiebe-(HS)-Element	ECO 200	ECO 300					
Parallel-Abstell-Schiebe-Kipp (PASK) Elemente	■	■	■	■	■	■	■
Haustür (HT)	■	■	■		■		
Fassadeneinsatzelemente	■				■		■
BESCHLÄGE							
verdecktliegend	■	■	■	■	■	■	■
sichtbar	■	■	■	■	■	■	■
ZUBEHÖR							
Rolladenführungsprofile	■	■	■	■	■	■	■
Fensterbänke	■	■	■	■	■	■	■
Eckverbindung: Geschweißt (g) oder Mechanisch (m)	g/m	g/m	g/m	g/m	g/m	g	g/m
Profilverbreiterungen	■	■	■	■	■	■	■

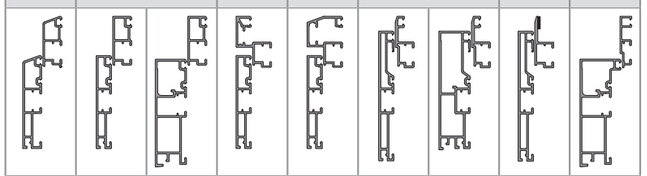

	PREMIUM								
	200	300		400	500	600		610	700
DESIGN									
Flächenversetzt	■	■	■						■
Flächenbündig				■	■				
Blockserie						■	■	■	
Setzholz- & Kämpferprofile ▤/■	▤/■	▤/■	▤/–	▤/■	▤/■	▤/■		▤/■	▤/–
Glastrennende Sprossenprofile Klebesprossen ▤/■	▤/■	▤/■	▤/■	▤/■	▤/■	–/■	–/■		–/■
KONSTRUKTIONSVARIANTEN									
Äußere Blendrahmenanschlagdichtung									
Einfachfalz									
Doppelfalz	■	■	■	■	■	■	■	■	■
PREMIUM Fensterschiene	■	■	■	■	■	■	■	■	■
SICHERHEIT									
Einbruchschutz RC2	▤	▤		▤	▤	▤		▤	
Integrierte Absturzsicherung IBV VSG 17,52 mm		■				■			
Integrierte Absturzsicherung IBV VSG 25,52 mm									■
ÖFFNUNGSVARIANTEN									
Festverglasung	■	■	■	■	■	■	■	■	■
Dreh-(D)/Dreh-Kipp (DK) – Flügel	■	■	■	■	■	■	■	■	■
Kipp-vor-Dreh (KvD) – Flügel	■	■	■	■	■	■	■	■	■
Stulpflügel	■	■	■	■	■	■	■	■	■
Kippflügel	■	■	■	■	■	■	■	■	■
Klappflügel	■	■	■	■	■	■	■	■	■
Rundbogenelemente	■	■		■	■	■		■	
Hebe-Schiebe-(HS)-Element	ECO 200	ECO 300							
Parallel-Abstell-Schiebe-Kipp (PASK) Elemente	■	■	■	■	■	■	■	■	■
Haustür (HT)	■	■		■					
Fassadeneinsatzelemente		■		■	■				
BESCHLÄGE									
verdecktliegend	■	■	■	■	■	■	■	■	■
sichtbar	■	■	■	■	■	■	■	■	■
ZUBEHÖR									
Rolladenführungsprofile	■	■	■	■	■	■	■	■	■
Fensterbänke	■	■	■	■	■	■	■	■	■
Eckverbindung: Geschweißt (g) oder Mechanisch (m)	g/m	g/m	g	g/m	g/m	g/m	g	BLR: g/m FLG: m	g
Profilverbreiterungen	■	■	■	■	■	■	■	■	■

▤ nur auf Anfrage

RAICO

RAICO Bautechnik GmbH
Gewerbegebiet Nord 2
87772 Pfaffenhausen
Telefon +49 8265 911 0
Telefax +49 8265 911 100
E-Mail info@raico.de
www.raico.de

RAICO Austria

RAICO Bautechnik GmbH
Telefon +49 8265 911 0
Telefax +49 8265 911 100
E-Mail info@raico.at
www.raico.at

RAICO Swiss GmbH
Delfterstrasse 10
5000 Aarau
Telefon +41 62 738 66 00
Telefax +41 62 738 66 01
E-Mail info@raico.ch
www.raico.ch

RAICO France S.à.r.l.
8a rue Icare
67960 Entzheim

Téléphone +33 3 88784894
Téléfax +33 3 88782107
E-Mail info@raico.fr
www.raico.fr

RAICO UK
Unit 27 Basepoint Business Centre
Aerodrome Road
Gosport, PO13 0FQ
Phone +44 1329 848 175
Fax +44 1329 848 701
E-Mail info@raico.org.uk
www.raico.eu

RAICO East
ul. Bolschaia Spasskaya 12
Office 8
129090 Moscow
Phone +7 495 9951159
Fax +7 495 9951159
E-Mail info@raico.ru
www.raico.ru

Art.-Nr. 001103 · Stand 10/2018