Updates | 2020.3

THERM+ Holz H-I, H-V Fassadensystem

Systemergänzung – Zubehör

Art.-Nr. 908022 Spezial-Holzschraube 4,5 x 35 SN Beschichtung
Art.-Nr. 908552 Spezial-Holzschraube 6,0 x 80 SN Beschichtung

Unsere Spezial-Holzschrauben wurden mit einer Gleitbeschichtung versehen, diese ist hervorragend dazu geeignet die Reibung beim Eindrehen / Einschrauben zu vermindern. Gerade bei Holzarten mit einer höheren Rohdichte von ≥ 600 kg/m³ (z.B. BauBuche Furnierschichtholz) empfehlen wir die Verwendung unserer Spezial-Holzschraube SN Beschichtung.

Die Vorteile auf einen Blick

- Starke Reduktion des Eindrehmoments
- Schnelleres Eindrehen durch gutes Gleitverhalten
- Stark abgeminderter Kraftaufwand (Mensch -> Maschine)
- Niedriger Reibungskoeffizient

Einsetzbar bei allen Holzverbindervarianten.

Aktuelle Planungs- und Verarbeitungsinformationen auf folgenden Seiten

Produktübersicht für Zubehör

Bezeichnung	Werkstoff	Oberfläche	Antrieb	Art.-Nr.	VE
Spezial-Holzschraube 4,5 x 35	Edelstahl V2A	SN-Spezial	TX T20	**908022**	100 Stk

Technische Information

– Kann zum leichteren Eindrehen in Harthölzer als Alternative zur Schraube Art.-Nr. 908020 verwendet werden

Bezeichnung	Werkstoff	Oberfläche	Antrieb	Art.-Nr.	VE
Spezial-Holzschraube 6,0 x 80	Edelstahl V2A	SN-Spezial	TX T25	**908552**	100 Stk

Technische Information

– Kann zum leichteren Eindrehen in Harthölzer als Alternative zur Schraube Art.-Nr. 908550 verwendet werden

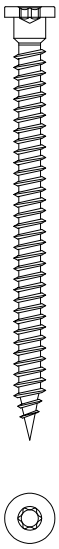

Beispiel:

Holzfassade 50/56/76/96 mm
Holzverbinder TC SOLO
Doppelanschluss

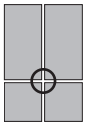

- **Spezial-Holzschraube 6,0 x 80 Art-Nr. 908552**
  Alternative zu Art.-Nr. 908550

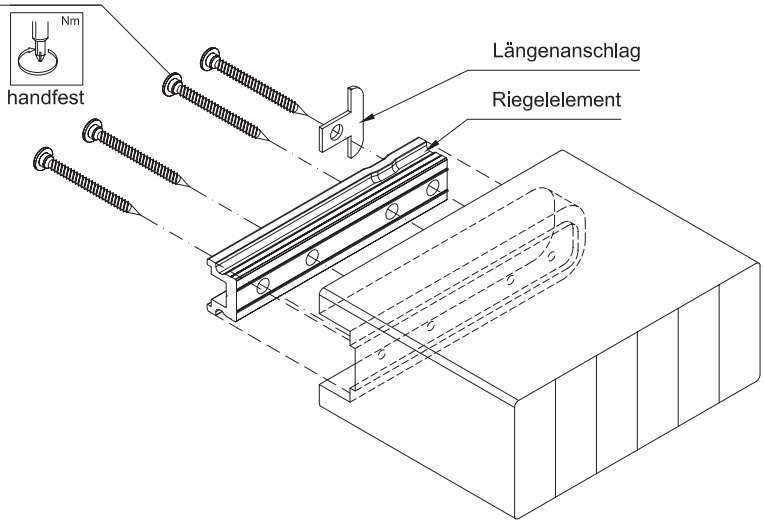

(Die Vorgaben aus den Verarbeitungsunterlagen sind entsprechend der Art.-Nr. 908550 durchzuführen)

- **Spezial-Holzschraube 4,5 x 35 Art-Nr. 908022**
  Alternative zu Art.-Nr. 908020

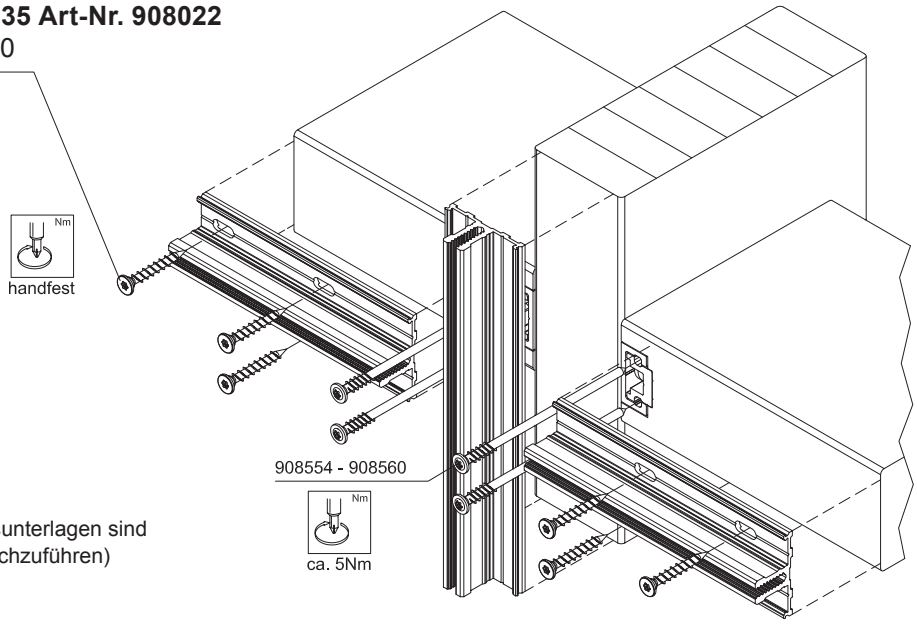

(Die Vorgaben aus den Verarbeitungsunterlagen sind entsprechend der Art.-Nr. 908020 durchzuführen)